sauder.com

SAUDER®

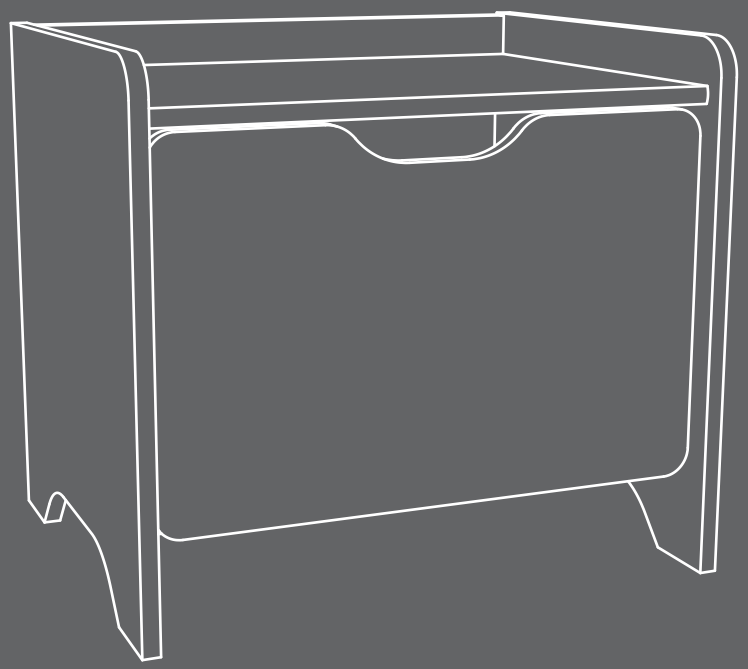

WARNING
CHOKING HAZARD - Small Parts
Not for children under 3 years.
Adult assembly required.

Night Stand

Pinwheel Collection | **Model 421885**

Need help? Visit Sauder.com to view video assembly tips or chat with a live rep.
Prefer the phone? Call 1-800-523-3987.

Share your journey!

NOTE: THIS INSTRUCTION BOOKLET CONTAINS **IMPORTANT** SAFETY INFORMATION.

PLEASE READ AND KEEP FOR FUTURE REFERENCE.

English pg 1-15
Français pg 16-18
Español pg 19-21

Lot # **507179** 08/17/17
Purchased: _____

Be sure to give us a ring before making any returns. 1-800-523-3987

Table of Contents

Part Identification	3
Hardware Identification	4
Assembly Steps	5-15
Français	16-18
Español	19-21
Safety	22
Warranty	23

Assembly Tools Required

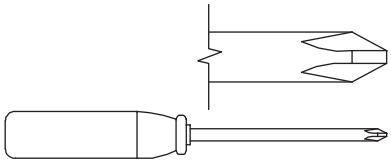

No. 2 Phillips Screwdriver
Tip Shown Actual Size

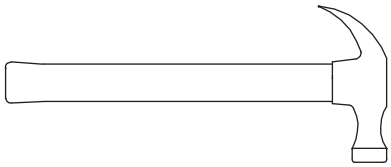

Hammer
Not actual size ☺

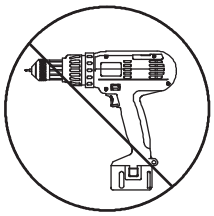

Skip the power trip.
This time.

Part Identification

Now you know our ABCs.

While not all parts are labeled, some of the parts will have a label or an inked letter on the edge to help distinguish similar parts from each other. Use this part identification to help identify similar parts.

A	RIGHT END (1)
B	LEFT END (1)
C	TOP (1)
D	BOTTOM (1)
D14	RIGHT DRAWER SIDE (1)
D15	LEFT DRAWER SIDE (1)

D162	DRAWER BACK (1)
D719	DRAWER BOTTOM (1)
E	BRACE (1)
F	DRAWER FRONT (1)
G	BACK (1)

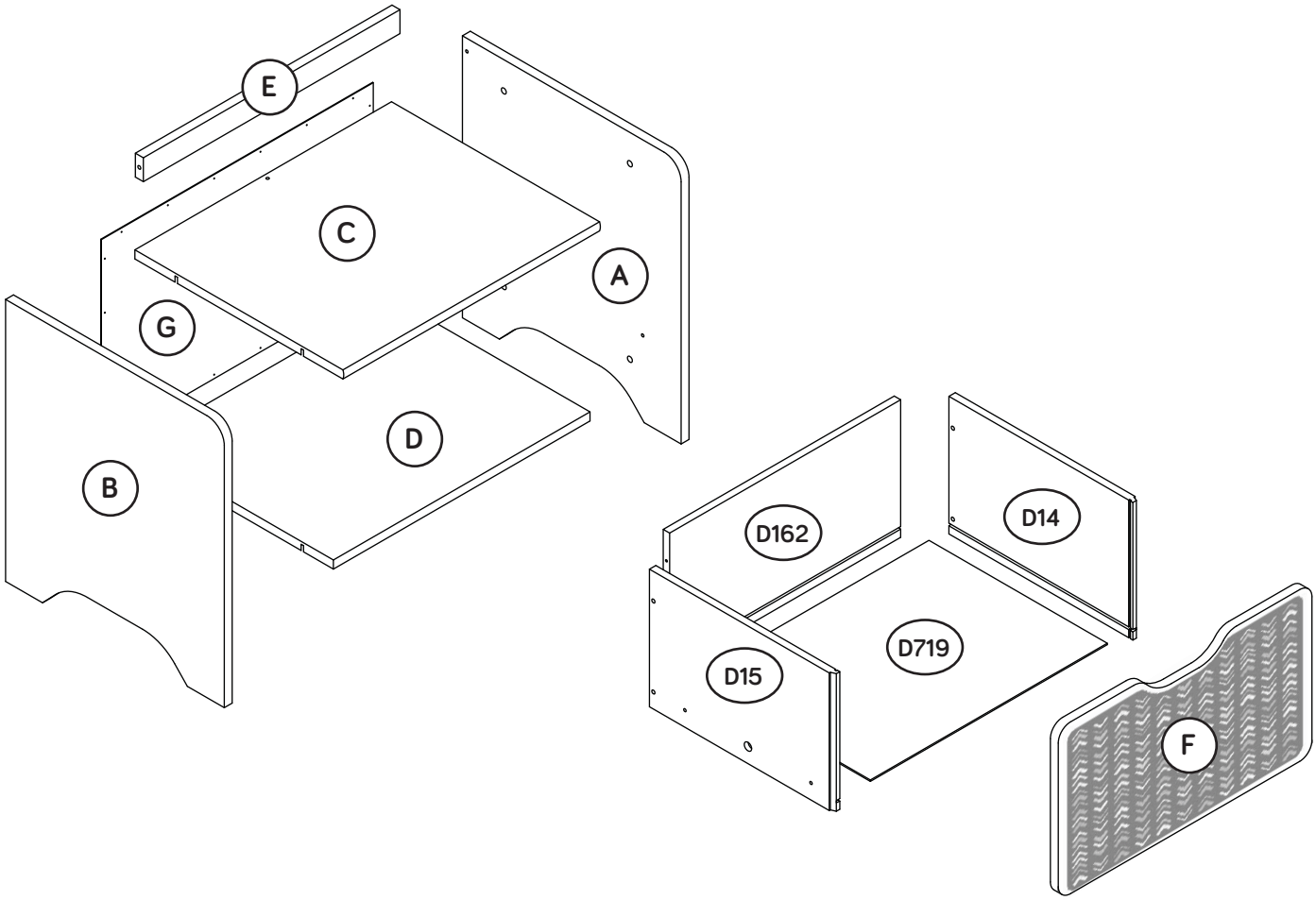

Hardware Identification

Screws are shown actual size. You may receive extra hardware with your unit.

35AA UNIVERSAL CABINET RAIL - 2

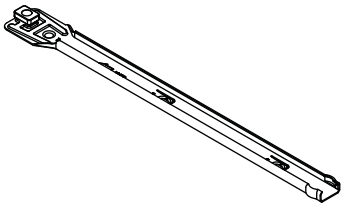

35AC DRAWER RIGHT - 1

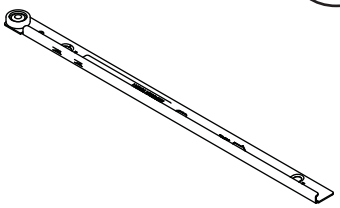

35AD DRAWER LEFT - 1

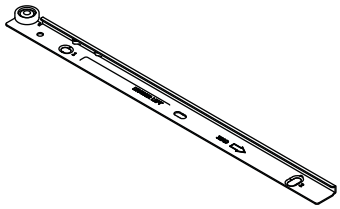

10A SLIDE CAM - 2

12F TWIST-LOCK® FASTENER - 8

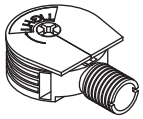

5N NAIL - 20

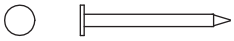

1R METAL PIN - 3

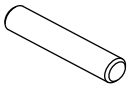

3S GOLD 5/16" FLAT HEAD SCREW - 8

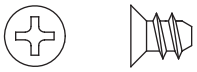

30S BLACK 1-9/16" FLAT HEAD SCREW - 4

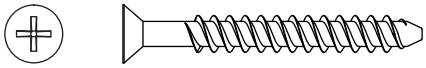

Step 1

Look for this icon. It means a video assembly tip is available at **www.sauder.com/services/tips**

- Assemble your unit on a carpeted floor or on the empty carton to avoid scratching your unit or the floor.
- To begin assembly, push a SAUDER TWIST-LOCK® FASTENER (12F) into the large holes in the TOP (C) and BOTTOM (D).

Do <u>not</u> tighten the TWIST-LOCK® FASTENERS in this step.

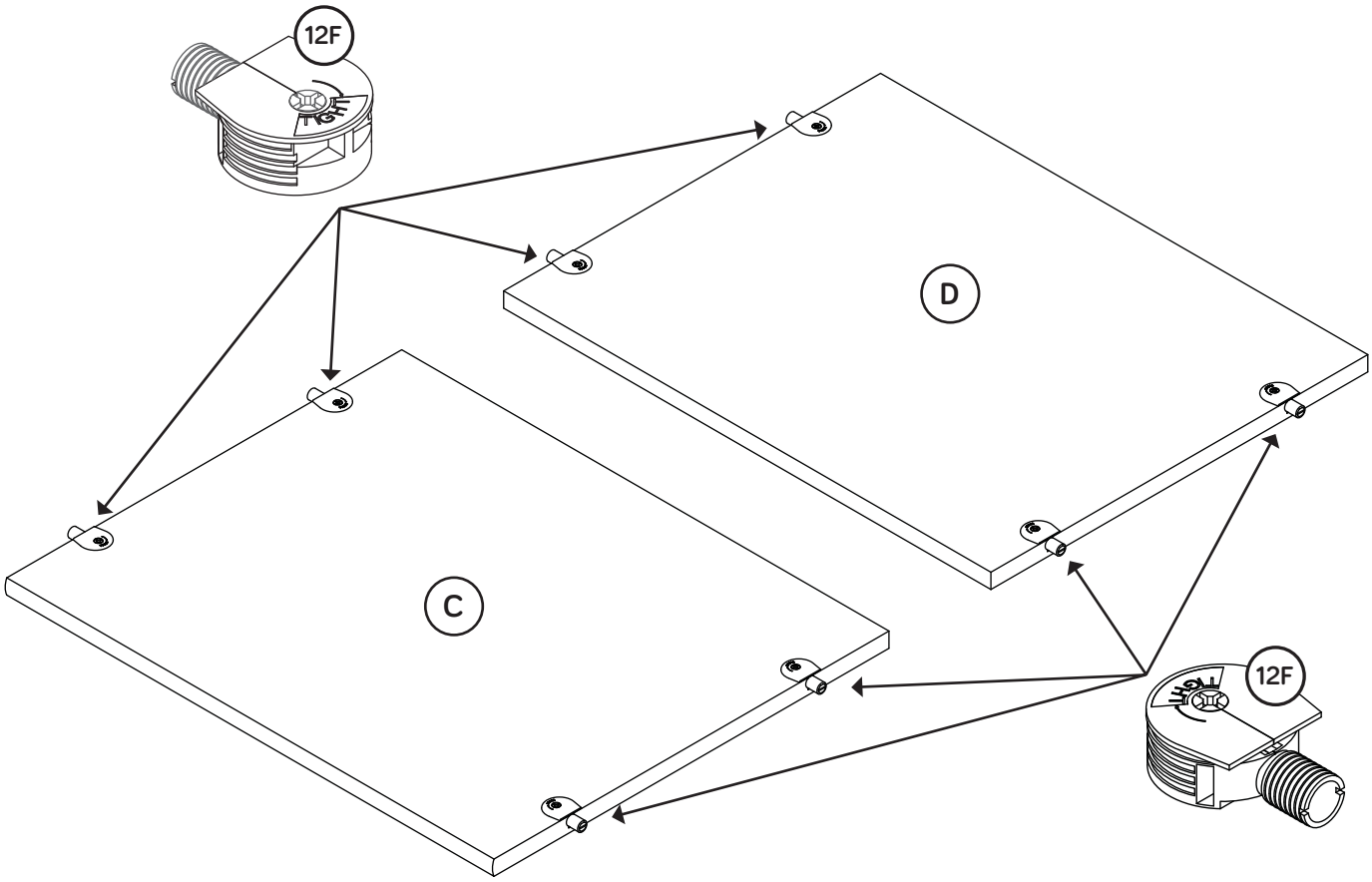

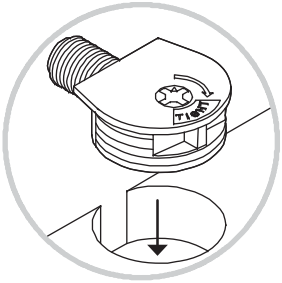

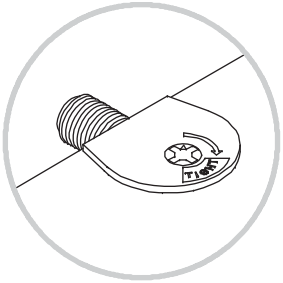

Step 2

VIEW THE DRAWER GLIDE VIDEO

- Fasten the UNIVERSAL CABINET RAILS* (35AA) to the ENDS (A and B). Use four GOLD 5/16" FLAT HEAD SCREWS (3S).
- *patent pending glide system

Remember:
Righty tighty.
Lefty loosey.

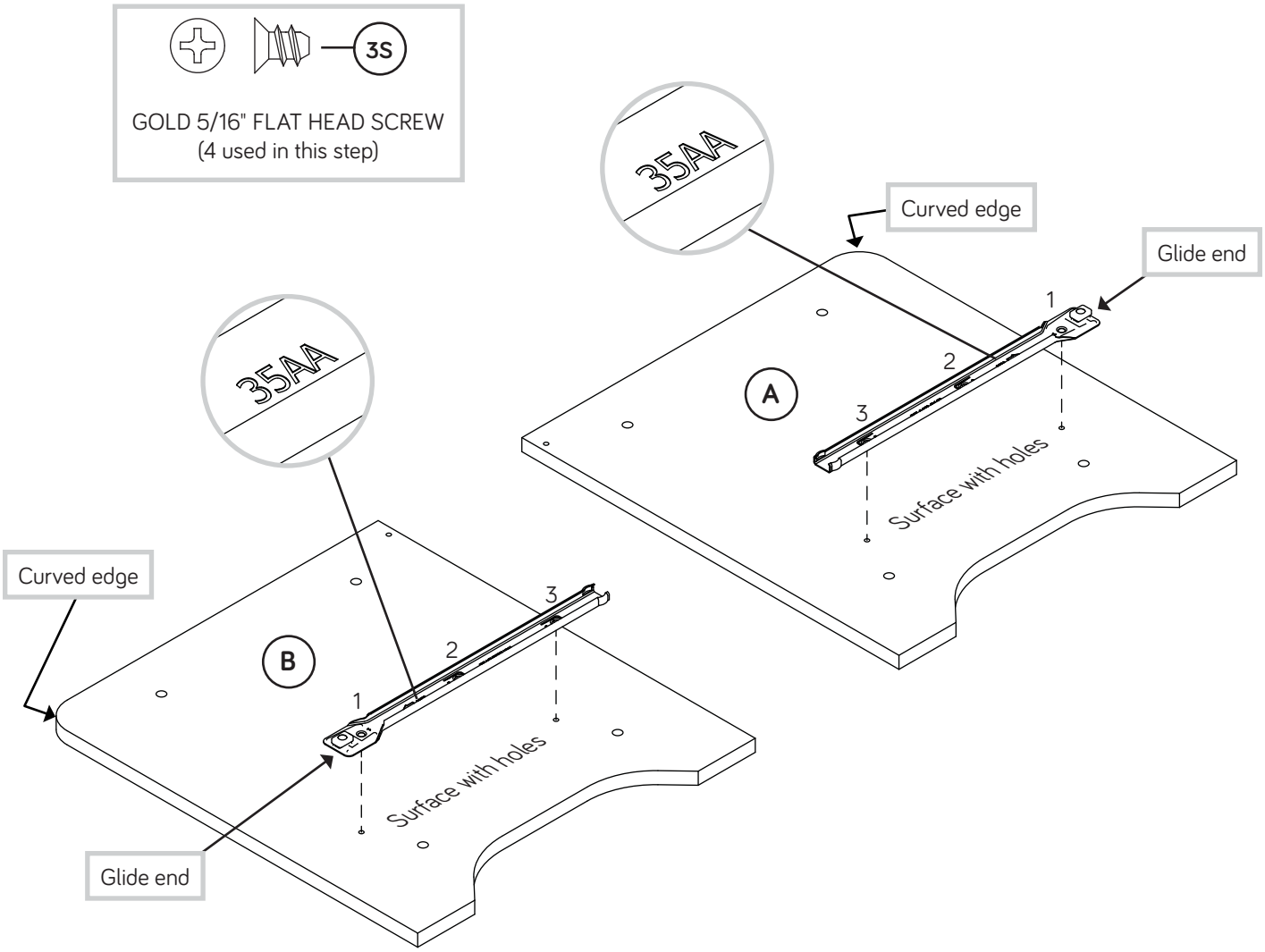

Step 3

- Insert one METAL PIN (1R) into the small hole in the LEFT END (B).
- Place the BRACE (E) onto the METAL PIN (1R) in the LEFT END (B).

Caution

Do not stand the unit upright without the BACK fastened. The unit may collapse.

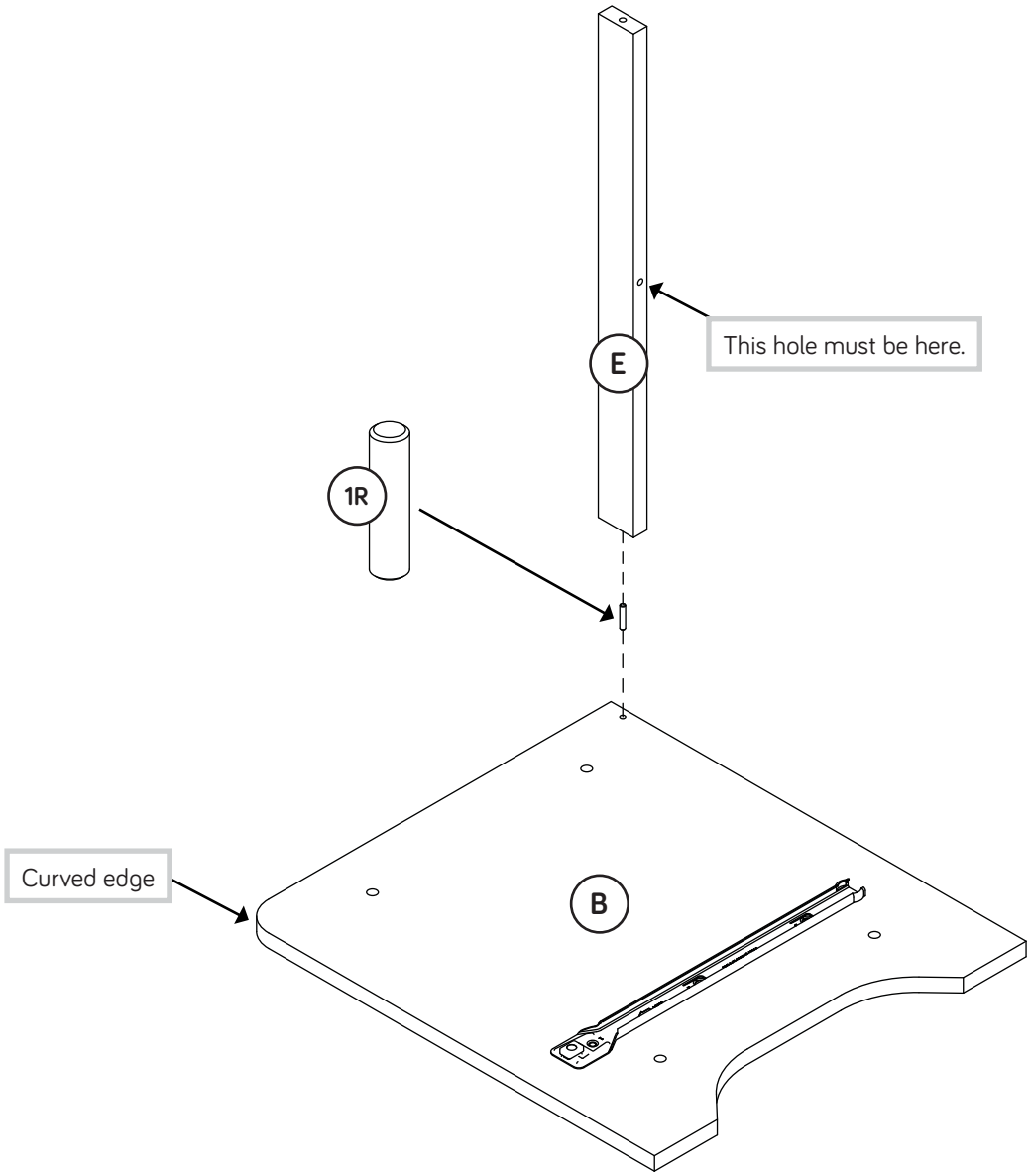

Step 4

- Insert one METAL PIN (1R) into the hole in the top surface of the TOP (C).
- Fasten the TOP (C) to the LEFT END (B). Tighten two TWIST-LOCK® FASTENERS.
- NOTE: Be sure the METAL PIN (1R) in the TOP (C) inserts into the BRACE (E).

How to use the SAUDER TWIST-LOCK® FASTENER

1. Insert the dowel end of the FASTENER into the hole of the adjoining part.

NOTE: The dowel end of the FASTENER must remain fully inserted in the hole of the adjoining part while locking the FASTENER.

2. Tighten the FASTENER with a Phillips screwdriver as tight as possible.

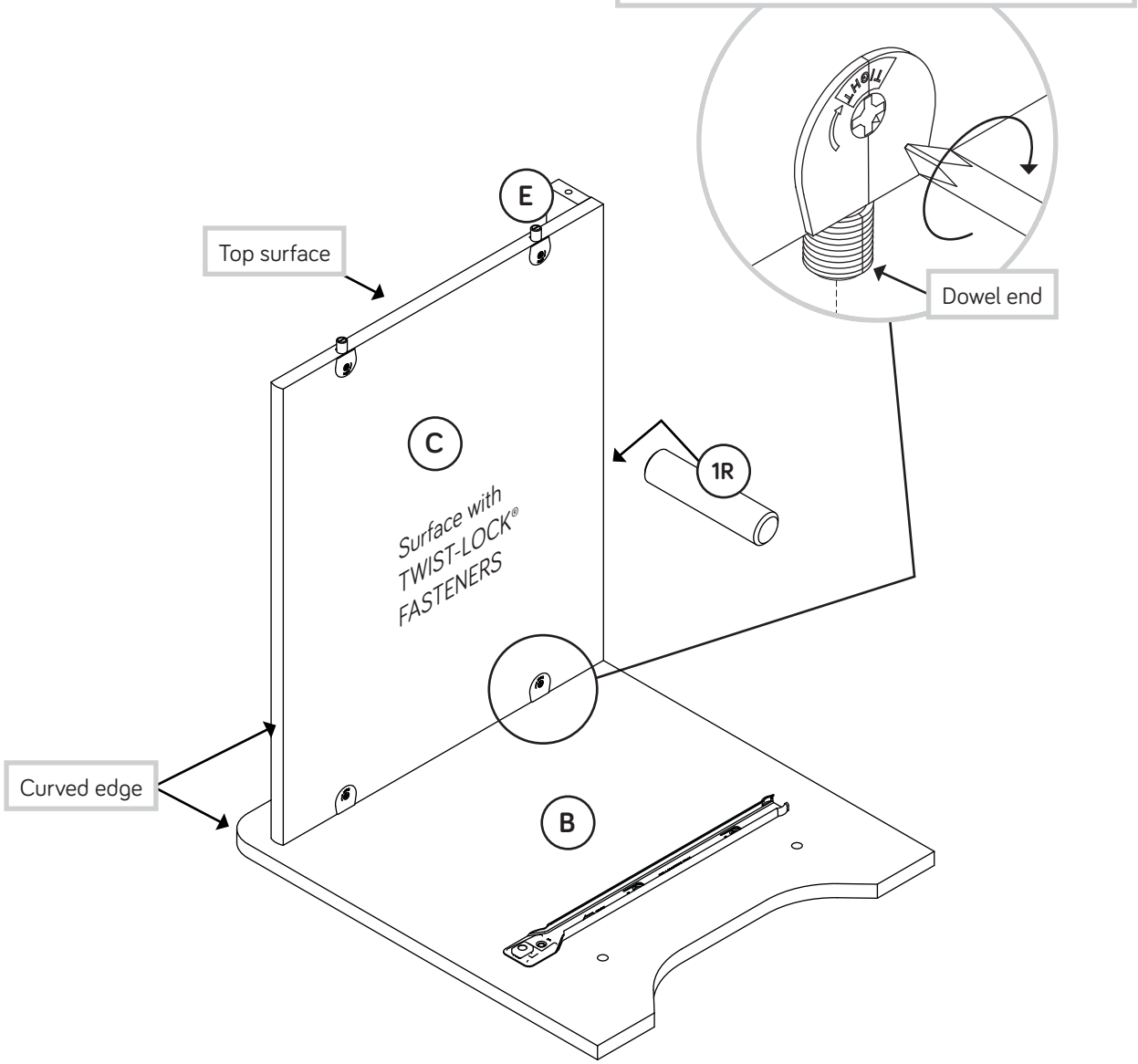

Step 5

Fasten the BOTTOM (D) to the LEFT END (B). Tighten two TWIST-LOCK® FASTENERS.

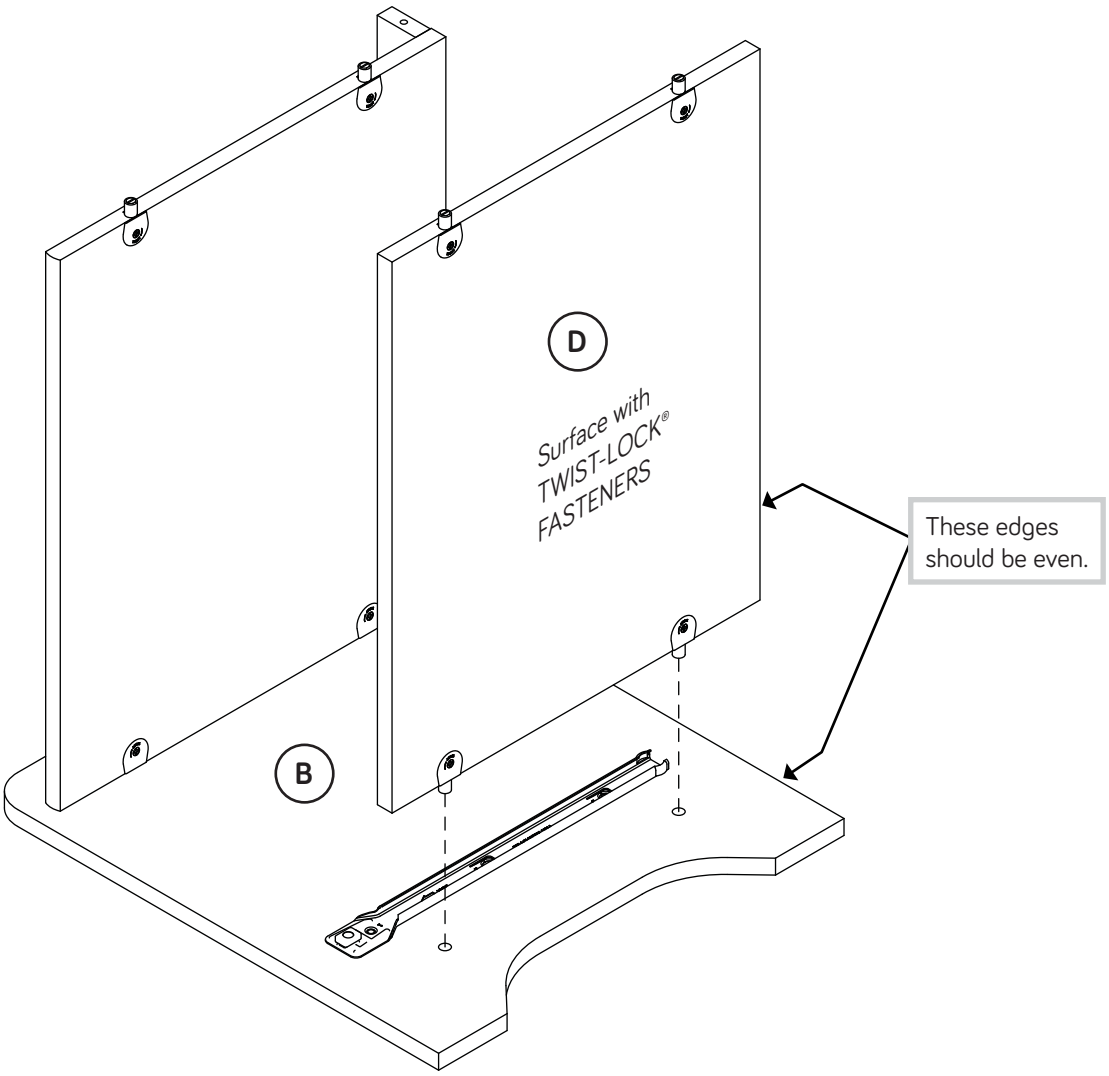

Step 6

- Insert one METAL PIN (1R) into the small hole in the RIGHT END (A).
- Fasten the RIGHT END (A) to the TOP (C) and BOTTOM (D). Tighten four TWIST-LOCK® FASTENERS.
- NOTE: Be sure the METAL PIN (1R) in the RIGHT END (A) inserts into the BRACE (E).

Hey! It's starting to look like something!

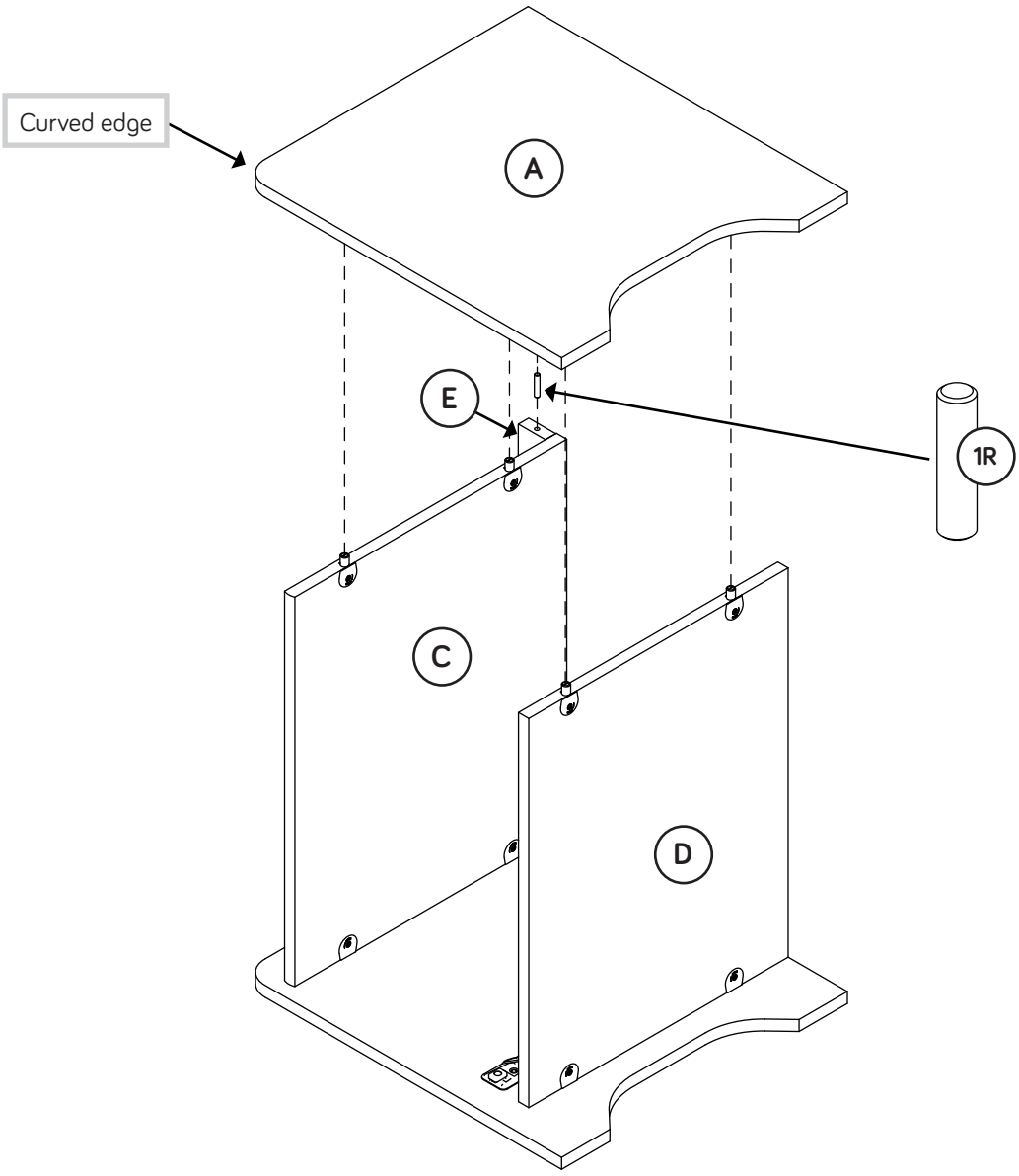

Step 7

- Carefully turn your unit over onto its front edges. Lay the BACK (G) over your unit.
- Make equal margins along the bottom and side edges of the BACK (G). Push on opposite corners of your unit if needed to make it "square".
- Fasten the BACK (G) to your unit using the NAILS (1N).

Caution

Do not stand the unit upright without the BACK fastened. The unit may collapse.

NAIL
(20 used in this step)

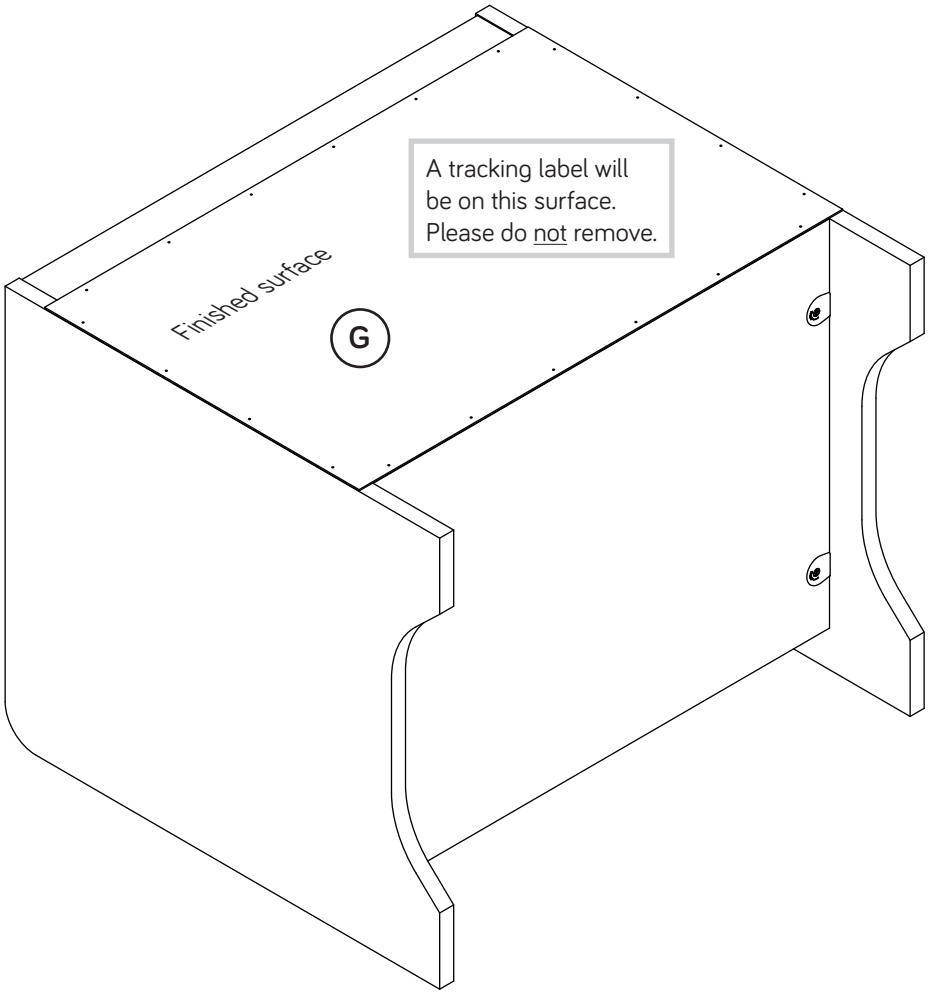

Step 8

VIEW THE T-LOCK BOX VIDEO

1

The tabs should insert freely into the slots. Gently tilt the DRAWER SIDES side to side until the tabs slip into the slots.

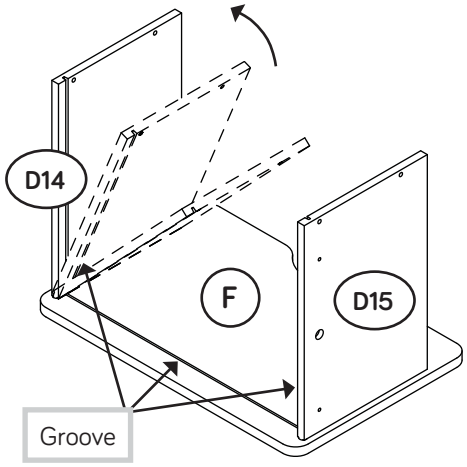

- Insert the DRAWER SIDES (D14 and D15) at an angle into the slot at each end of the DRAWER FRONT (F).

2

With the palm of your hand, tap the DRAWER BOTTOM down into the groove.

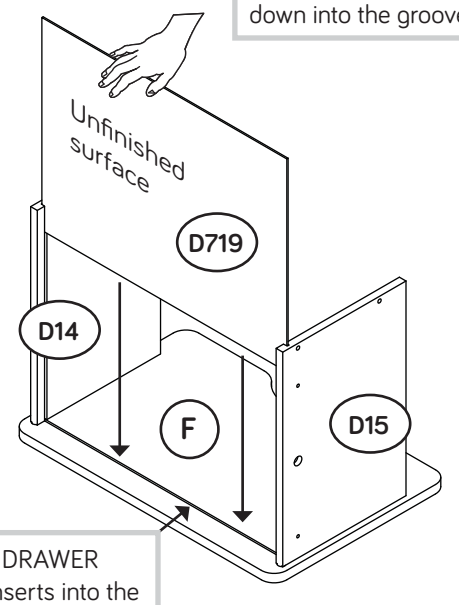

Be sure the DRAWER BOTTOM inserts into the DRAWER FRONT groove.

- Slide the DRAWER BOTTOM (D719) into the grooves in the DRAWER SIDES (D14 and D15) and DRAWER FRONT (F).

3

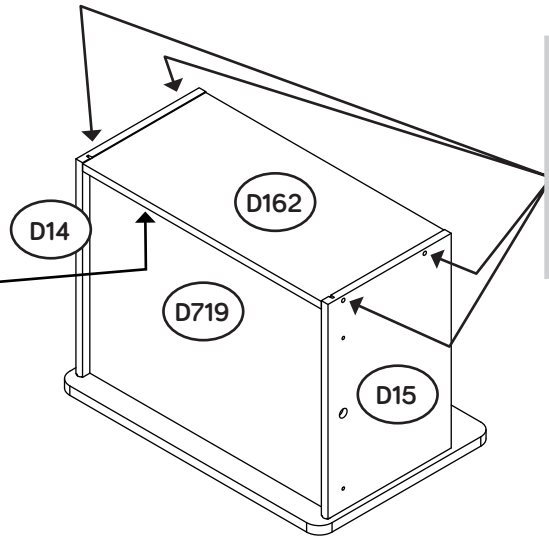

Be sure the DRAWER BOTTOM inserts into the DRAWER BACK groove.

Start each screw a few turns before completely tightening any of them.

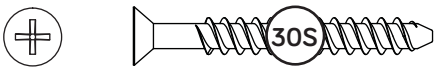

BLACK 1-9/16" FLAT HEAD SCREW
(4 used in this step)

- Fasten the DRAWER BACK (D162) to the DRAWER SIDES (D14 and D15). Use four BLACK 1-9/16" FLAT HEAD SCREWS (30S).
- NOTE: Be sure the DRAWER BOTTOM (D719) inserts into the groove of the DRAWER BACK (D162).

Step 9

VIEW THE DRAWER GLIDE VIDEO

- Insert a SLIDE CAM (10A) into the DRAWER SIDES (D14 and D15).
- Fasten the DRAWER RIGHT (35AC) to the RIGHT DRAWER SIDE (D14) and the DRAWER LEFT (35AD) to the LEFT DRAWER SIDE (D15). Use four GOLD 5/16" FLAT HEAD SCREWS (3S) through holes #1 and #2.
- NOTE: The screw head in the CAM must be visible through the slotted hole in the SLIDE.
- NOTE: The glides are not intended to rotate.

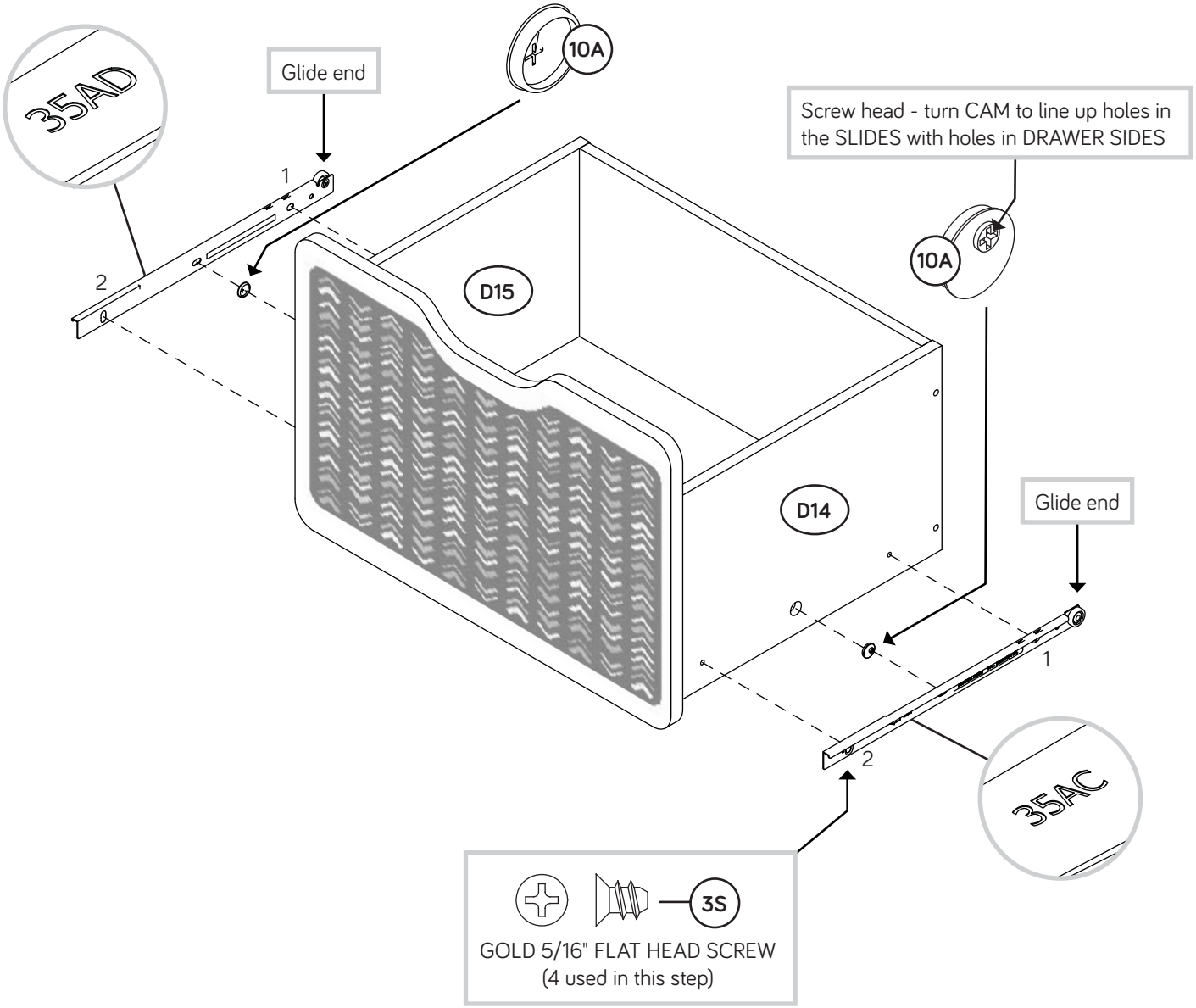

Step 10

- Carefully stand your unit upright.
- To insert the drawer into your unit, tip the front of the drawer down and drop the glides on the drawer behind the glides on the unit. Lift the front of the drawer up and slide it into the unit.

Pro Tip: Lift with your legs. And, you know, your arms.

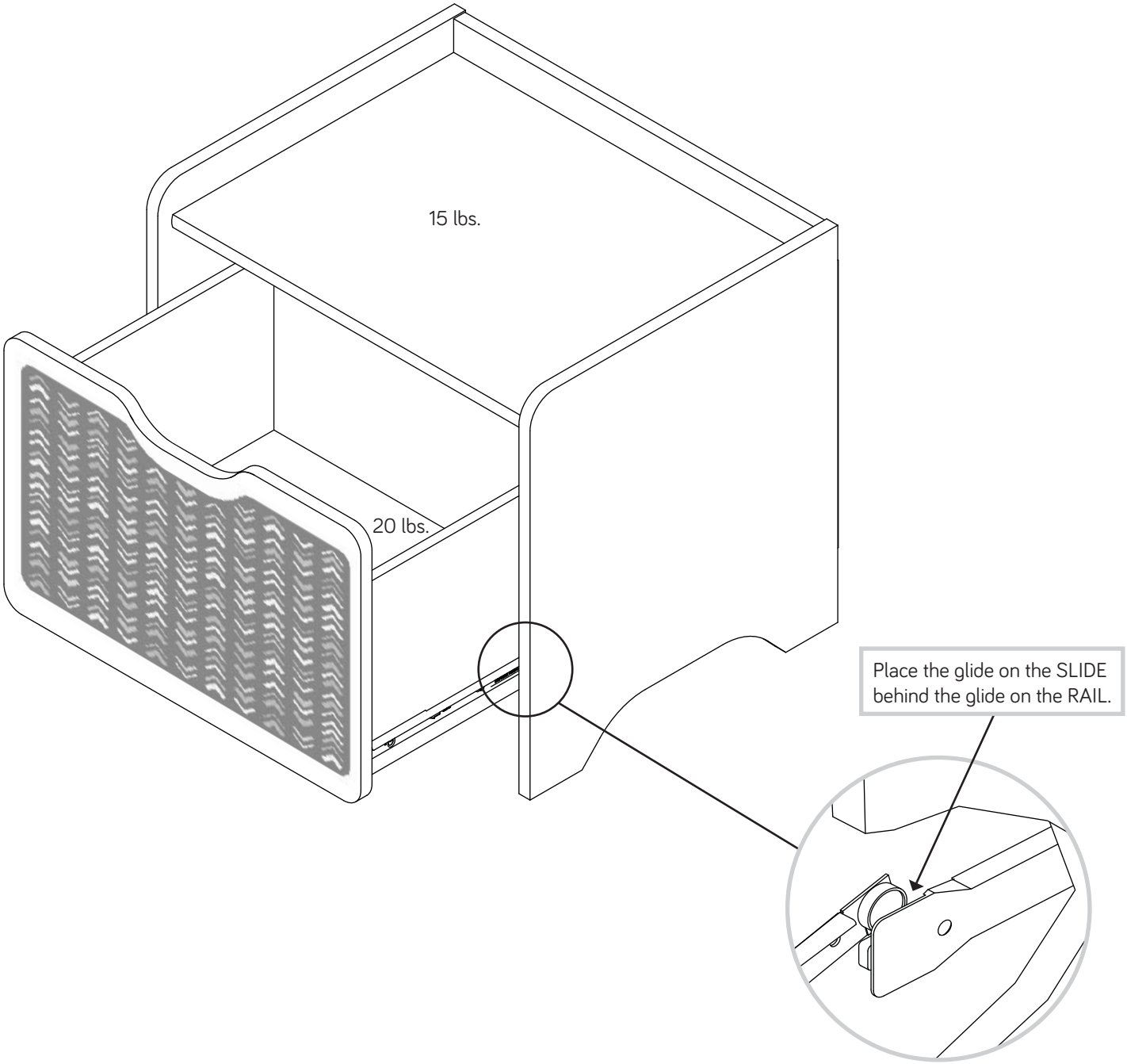

Step 11

- To make adjustments to the drawer, loosen SCREW #2 in the SLIDES a 1/4 turn, then turn the CAM clockwise or counter-clockwise. Notice how the drawer raises or lowers as you turn the CAM. The higher the screw in the oblong hole, the higher your drawer front will be. The lower the screw, the lower the drawer front. By adjusting the drawer this way, it will help the DRAWER FRONT line up better when closed. Tighten the SCREW when finished with adjustments.
- NOTE: Please read the back pages of the instruction booklet for important safety information.
- This completes assembly. Clean with a damp cloth. Wipe dry.

And to celebrate, why not share your success story?

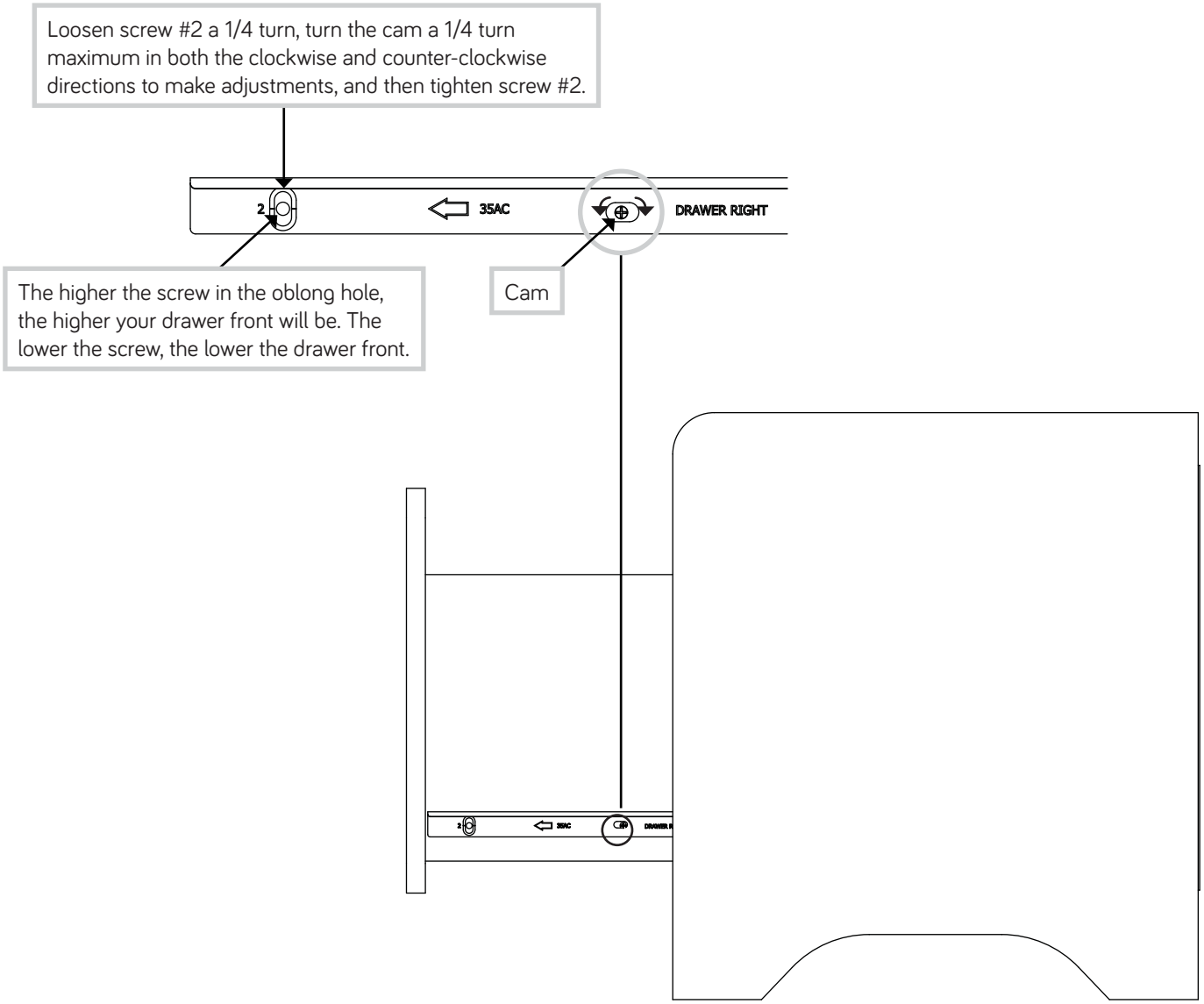

Utilisez les instructions d'assemblage en français avec les schémas étape par étape du manuel d'instruction en anglais. Chaque étape en français correspond à la même étape en anglais. La pièce devant être attachée à l'élément est représentée en gris sur les schémas de chaque étape pour plus de précision. Comparer la "Liste de pièces" ci-dessous avec la "PART IDENTIFICATION" du manuel en anglais pour vous familiariser avec les pièces avant l'assemblage.

REMARQUE : CE MANUEL D'INSTRUCTIONS CONTIENT **D'IMPORTANTES** INFORMATIONS RELATIVES À LA SÉCURITÉ. À LIRE ET CONSERVER POUR TOUTE RÉFÉRENCE FUTURE.

NOUS SOMMES LA POUR VOUS AIDER!

Nous faisons de notre mieux pour nous assurer que votre meuble arrive dans d'excellentes conditions. Nos représentants du service Clientèle sont aimables et prêts à vous aider au cas où une pièce aurait été endommagée ou manquerait (ou si vous aviez besoin d'aide pour l'assemblage). NE RAMENEZ PAS LE MEUBLE AU MAGASIN. Au Canada, composez ce numéro d'appel gratuit:

1-800-523-3987
Du lundi au vendredi, de 9 heures du matin à 5:30 heures du soir (horaire Côte Est)
(sauf jours fériés)

Si une pièce a besoin d'être remplacée, la pièce de remplacement sera envoyée dans les 48 heures. (Sauf week-ends et jours fériés)

A l'usage exclusif du Canada Noter la date d'achat de cet élément et conserver le livret pour future référence. Pour contacter Sauder en ce qui concerne cet élément, faire référence au numéro de lot et numéro de modèle en appelant notre numéro sans frais.

Lot nº : _____

Date de l'achat: _____

LISTE DE PIÈCES

REFERENCE	DESCRIPTION	QUANTITÉ
A	EXTRÉMITÉ DROITE	1
B	EXTRÉMITÉ GAUCHE	1
C	DESSUS	1
D	DESSOUS	1
D14	CÔTÉ DROIT DE TIROIR	1
D15	CÔTÉ GAUCHE DE TIROIR	1
D162	ARRIÈRE DE TIROIR	1
D719	FOND DE TIROIR	1
E	ENTRETOISE	1
F	DEVANT DE TIROIR	1
G	ARRIÈRE	1

LISTE DE PIÈCES

REFERENCE	DESCRIPTION	QUANTITÉ
35AA	GLISSIÈRE D'ÉLÉMENT UNIVERSELLE	2
35AC	TIROIR DROIT	1
35AD	TIROIR GAUCHE	1
10A	EXCENTRIQUE DE COULISSE	2
12F	FIXATION TWIST-LOCK®	8
5N	CLOU	20
1R	GOUPILLE EN MÉTAL	3
3S	VIS TÊTE PLATE 8 mm DORÉE	8
30S	VIS TÊTE PLATE 40 mm NOIRE	4

ÉTAPE 1

Ne pas serrer les FIXATIONS TWIST-LOCK® à cette étape.

Assembler l'élément sur un sol à moquette ou sur le carton vide pour éviter d'endommager l'élément ou le sol.

Pour commencer l'assemblage, enfoncer une FIXATION TWIST-LOCK® SAUDER (12F) dans les gros trous du DESSUS (C) et du DESSOUS (D).

ÉTAPE 2

Fixer les GLISSIÈRES D'ÉLÉMENT UNIVERSELLES* (35AA) aux EXTRÉMITÉS (A et B). Utiliser quatre VIS TÊTE PLATE 8 mm DORÉES (3S).

*système de coulisse en instance de brevet

ÉTAPE 3

Attention: Ne pas relever l'élément dans sa position verticale avant d'avoir fixé l'ARRIÈRE. L'élément risque de s'effondrer.

Insérer une GOUPILLE EN MÉTAL (1R) dans le petit trou dans l'EXTRÉMITÉ GAUCHE (B).

Placer l'ENTRETOISE (E) sur les GOUPILLES EN MÉTAL (1R) dans l'EXTRÉMITÉ GAUCHE (B).

ÉTAPE 4

Insérer une GOUPILLE EN MÉTAL (1R) dans le trou dans la surface supérieure du DESSUS (C).

Fixer le DESSUS (C) à l'EXTRÉMITÉ GAUCHE (B). Serrer deux FIXATIONS TWIST-LOCK®.

REMARQUE : S'assurer de bien insérer la GOUPILLE EN MÉTAL (1R) située sur le DESSUS (C) dans l'ENTRETOISE (E).

Utilisation de la FIXATION TWIST-LOCK® SAUDER

1. Insérer l'extrémité filetée de la FIXATION dans le trou de la pièce attenante.

REMARQUE : L'extrémité filetée de la FIXATION doit rester complètement insérée dans le trou de la pièce attenante lorsque l'on bloque la FIXATION.

2. Bien serrer la FIXATION à l'aide d'un tournevis Phillips.

ÉTAPE 5

Fixer le DESSOUS (D) à l'EXTRÉMITÉ GAUCHE (B). Serrer deux FIXATIONS TWIST-LOCK®.

ÉTAPE 6

Insérer une GOUPILLE EN MÉTAL (1R) dans le petit trou dans l'EXTRÉMITÉ DROITE (A).

Fixer l'EXTRÉMITÉ DROITE (A) au DESSUS (C) et au DESSOUS (D). Serrer quatre FIXATIONS TWIST-LOCK®.

REMARQUE : S'assurer de bien insérer la GOUPILLE EN MÉTAL (1R) située sur l'EXTRÉMITÉ DROITE (A) dans l'ENTRETOISE (E).

ÉTAPE 7

Attention: Ne pas relever l'élément dans sa position verticale avant d'avoir fixé l'ARRIÈRE. L'élément risque de s'effondrer.

Avec précaution, retourner l'élément sur ses chants avant. Placer l'ARRIÈRE (G) sur l'élément.

Veiller à avoir des marges égales le long du chant inférieur et des chants latéraux de l'ARRIÈRE (G). Si besoin est, enfoncer sur les coins opposés de l'élément pour s'assurer d'être « d'équerre ».

Fixer l'ARRIÈRE (G) à l'élément à l'aide des CLOUS (1N).

ÉTAPE 8

1 Insérer les CÔTÉS DE TIROIR (D14 et D15) en biseau dans la fente dans chaque extrémité du DEVANT DE TIROIR (F).

2 Enfiler le FOND DE TIROIR (D719) dans les rainures des CÔTÉS DE TIROIR (D14 et D15) et du DEVANT DE TIROIR (F).

3 Fixer l'ARRIÈRE DE TIROIR (D162) aux CÔTÉS DE TIROIR (D14 et D15). Utiliser quatre VIS TÊTE PLATE 40 mm NOIRES (30S).

REMARQUE : S'assurer que le FOND DE TIROIR (D719) s'encastre dans la rainure de l'ARRIÈRE DE TIROIR (D162).

ÉTAPE 9

Insérer une EXCENTRIQUE DE COULISSE (10A) dans les CÔTÉS DE TIROIR (D14 et D15).

Fixer un TIROIR DROIT (35AC) sur le CÔTÉ DROIT DE TIROIR (D14) et un TIROIR GAUCHE (35AD) sur le CÔTÉ GAUCHE DE TIROIR (D15). Utiliser quatre VIS TÊTE PLATE 8 mm DORÉES (3S) à travers les trous nº 1 et nº 2.

REMARQUE : La tête de vis dans l'EXCENTRIQUE doit être visible à travers le trou fendu dans la COULISSE.

REMARQUE : Les coulisses ne sont pas sensées tourner.

ÉTAPE 10

Relever, avec précaution, l'élément dans sa position verticale.

Pour insérer le tiroir dans l'unité, incliner le devant du tiroir vers le bas et faire tomber les coulisses du tiroir derrière les coulisses de l'unité. Relever le devant du tiroir et l'enfiler dans l'élément.

ÉTAPE 11

Pour ajuster le tiroir, desserrer la VIS nº 2 dans les COULISSES un quart de tour et tourner ensuite la CAME dans le sens des aiguilles d'une montre ou dans le sens contraire. Noter que le tiroir monte ou descend lorsque l'on tourne la CAME. Plus la vis dans le trou oblong est haute, plus le devant de tiroir sera haut. Plus la vis est basse, plus le devant de tiroir sera bas. Ajuster le tiroir de cette manière permet au DEVANT DE TIROIR d'être mieux aligné une fois fermé. Resserrer la VIS après d'avoir ajusté.

REMARQUE : Prière de lire les informations importantes sur la sécurité figurant sur les pages arrière du manuel d'instructions.

Ceci complète l'assemblage. Nettoyer avec un tissu humide. Essuyer.

Use estas instrucciones de ensamblaje en español junto con las figuras paso-a-paso provistas en el folleto inglés. Cada paso en español corresponde al mismo paso en inglés. Se destacan las figuras de cada paso con una tonalidad oscura para mostrar precisamente cual parte se debe montar a la unidad. Compare la "Lista de Part" abajo con la "Part Identification" en el folleto en inglés para familiarizarse con Las partes de ensamblaje.

NOTA: ESTE FOLLETO DE INSTRUCCIONES CONTIENE INFORMACIÓN **IMPORTANTE** SOBRE LA SEGURIDAD. POR FAVOR LEA Y GUÁRDELO PARA REFERENCIA EN EL FUTURO.

ESTAMOS AQUI PARA AYUDAR!

Tratamos de asegurar que su mueble llega en condición excelente. Nuestros representantes de Servicio al Cliente son amables y listos para ayudarle con servicio rápido y eficiente si una parte está defectuosa o ausente (o si necesita ayuda con el ensamblaje). **NO DEVUELVA LA UNIDAD A LA TIENDA**. Llame este número sin cargo:

1-800-523-3987

Lunes a viernes, 9:00 a.m. - 5:30 p.m.
Hora oficial del Este
(excepto días festivos)

Si requiere un repuesto de una parte, será enviado dentro de 48 horas (excepto los fines de semana y días festivos)

A l'usage exclusif du Canada Noter la date d'achat de cet élément et conserver le livret pour future référence. Pour contacter Sauder en ce qui concerne cet élément, faire référence au numéro de lot et numéro de modèle en appelant notre numéro sans frais.

Lot nº : _____

Date de l'achat: _____

LISTA DE PARTES

ITEM	DESCRIPCIÓN	CANTIDAD
A	EXTREMO DERECHO	1
B	EXTREMO IZQUIERDO	1
C	PANEL SUPERIOR	1
D	FONDO	1
D14	LADO DERECHO DE CAJÓN	1
D15	LADO IZQUIERDO DE CAJÓN	1
D162	DORSO DE CAJÓN	1
D719	FONDO DE CAJÓN	1
E	RIOSTRA	1
F	CARA DE CAJÓN	1
G	DORSO	1

LISTA DE PARTES

ITEM	DESCRIPCIÓN	CANTIDAD
35AA	RIEL UNIVERSAL DE GABINETE	2
35AC	CAJÓN DERECHO	1
35AD	CAJÓN IZQUIERDO	1
10A	EXCÉNTRICO DE CORREDERA	2
12F	SUJETADOR TWIST-LOCK®	8
5N	CLAVO	20
1R	ESPIGA DE METAL	3
3S	TORNILLO DORADO DE CABEZA PERDIDA de 8 mm	8
30S	TORNILLO NEGRO DE CABEZA PERDIDA de 40 mm	4

PASO 1

No apriete los SUJETADORES TWIST-LOCK® en este paso.

Ensamble la unidad sobre un piso alfombrado o sobre el cartón vacío para evitar rayar la unidad o el piso.

Para comenzar el ensamblaje, empuje un SUJETADOR TWIST-LOCK® SAUDER (12F) dentro de los agujeros grandes del PANEL SUPERIOR (C) y del FONDO (D).

PASO 2

Fije los RIELES UNIVERSALES DE GABINETE* (35AA) a los EXTREMOS (A y B). Utilice cuatro TORNILLOS DORADOS DE CABEZA PERDIDA de 8 mm (3S).

*La patente del sistema de deslizamiento se encuentra en trámite.

PASO 3

Precaución: No coloque la unidad en posición vertical hasta que se fije el DORSO. La unidad podría caerse.

Inserte una ESPIGA DE METAL (1R) en el agujero pequeño del EXTREMO IZQUIERDO (B).

Coloque la RIOSTRA (E) sobre la ESPIGA DE METAL (1R) en el EXTREMO IZQUIERDO (B).

PASO 4

Inserte una ESPIGA DE METAL (1R) dentro del agujero en la superficie superior del PANEL SUPERIOR (C).

Fije el PANEL SUPERIOR (C) al EXTREMO IZQUIERDO (B). Apriete dos SUJETADORES TWIST-LOCK®.

NOTA: Asegúrese de que la ESPIGA DE METAL (1R) fijada al PANEL SUPERIOR (C) se inserte en la RIOSTRA (E).

Cómo utilizar el SUJETADOR TWIST-LOCK® SAUDER

1. Inserte el extremo con cabilla del SUJETADOR en el agujero de la parte adjunta.

NOTA: El extremo con cabilla del SUJETADOR debe quedarse completamente insertado en el agujero de la parte adjunta cuando se enclava el SUJETADOR.

2. Apriete el SUJETADOR lo más apretado posible con un destornillador Phillips (cruz).

PASO 5

Fije el FONDO (D) al EXTREMO IZQUIERDO (B). Apriete dos SUJETADORES TWIST-LOCK®.

PASO 6

Inserte una ESPIGA DE METAL (1R) en el agujero pequeño del EXTREMO DERECHO (A).

Fije el EXTREMO DERECHO (A) al PANEL SUPERIOR (C) y al FONDO (D). Apriete cuatro SUJETADORES TWIST-LOCK®.

NOTA: Asegúrese de que la ESPIGA DE METAL (1R) fijada al EXTREMO DERECHO (A) se inserte dentro de la RIOSTRA (E).

PASO 7

Precaución: No coloque la unidad en posición vertical hasta que se fije el DORSO. La unidad podría caerse.

Cuidadosamente voltee la unidad para que repose sobre los bordes delanteros. Coloque el DORSO (G) sobre la unidad.

Los márgenes a lo largo de los bordes laterales e inferior del DORSO (G) deben estar uniformes. Empuje sobre las esquinas opuestas de la unidad si es requerido para hacerla "cuadrada."

Fije el DORSO (G) a la unidad utilizando los CLAVOS (1N).

PASO 8

1 Inserte los LADOS DE CAJÓN (D14 y D15) en ángulo en el encaje en cada extremo de la CARA DE CAJÓN (F).

2 Deslice el FONDO DE CAJÓN (D719) en las ranuras de los LADOS DE CAJÓN (D14 y D15) y de la CARA DE CAJÓN (F).

3 Fije el DORSO DE CAJÓN (D162) a los LADOS DE CAJÓN (D14 y D15). Utilice cuatro TORNILLOS NEGROS DE CABEZA PERDIDA de 40 mm (30S).

NOTA: Asegúrese que el FONDO DE CAJÓN (D719) ajuste dentro de la ranura del DORSO DE CAJÓN (D162).

PASO 9

Inserte un EXCÉNTRICO DE CORREDERA (10A) dentro de los LADOS DE CAJÓN (D14 y D15).

Fije un CAJÓN DERECHO (35AC) al LADO DERECHO DE CAJÓN (D14) y un CAJÓN IZQUIERDO (35AD) al LADO IZQUIERDO DE CAJÓN (D15). Utilice cuatro TORNILLOS DORADOS DE CABEZA PERDIDA de 8 mm (3S) a través de los agujeros No. 1 y No. 2.

NOTA: La cabeza de tornillo del EXCÉNTRICO debe ser visible a través del agujero alargado de la CORREDERA.

NOTA: Los corrimientos no están concebidos para rotar.

PASO 10

Cuidadosamente ponga la unidad en posición vertical.

Para insertar el cajón en el unidad, incline la parte delantera del cajón hacia abajo y deje que los corrimientos del cajón caigan detrás de los corrimientos de la unidad. Levante la parte delantera del cajón y deslícelo dentro de la unidad.

PASO 11

Para ajustar el cajón, afloje el TORNILLO No. 2 de las CORREDERAS una cuarta vuelta y después gire la LEVA hacia la derecha o hacia la izquierda. Observe que el cajón sube o baja al girar la LEVA. Entre más alto esté el tornillo en el agujero oblongo, más alto estará el frente del cajón. Entre más bajo esté el tornillo, el frente del cajón estará más bajo. Al ajustar el cajón de esta manera, mejorará la alineación de la CARA DE CAJÓN una vez cerrada. Apriete los TORNILLOS después de hacer los ajustes.

NOTA: Por favor, lea las páginas de atrás del folleto de instrucciones en cuanto a importante información de seguridad.

Esto completa el ensamblaje. Limpiar con un trapo húmedo. Seque con un paño.

⚠ WARNING

Please use your furniture correctly and safely. Improper use can cause safety hazards, or damage to your furniture or household items. ***Carefully read the following chart.***

Look out for:	What can happen:	How to avoid the problem:
• Overloaded drawers or shelves.	• Risk of injury. • Top-heavy furniture can tip over. • Overloaded drawers or shelves can break.	• Never exceed the weight limits shown in the instructions. • Work from bottom to top when loading shelves and drawers. Place the heavier items on the lower shelves or in lower drawers.
• Placing TVs on furniture items that are not designed to support a television is hazardous.	• Risk of injury or death. TVs can be very heavy. Plus the weight and location of the picture tube tends to make TVs unbalanced and prone to tipping forward.	• This product is not designed to support a television.

⚠ AVERTISSEMENT

Prière d'utiliser le mobilier à bon escient et avec prudence. Une mauvaise utilisation peut être à l'origine de risques d'accident ou peut endommager le mobilier et les articles ménagers. ***Lire attentivement le tableau suivant.***

À surveiller :	Danger éventuel :	Solution :
• Tiroirs ou tablettes surchargées.	• Risque de blessure. • Du mobilier mal équilibré risque de se renverser. • Des tiroirs surchargés peuvent casser.	• Ne jamais excéder les limites de poids indiquées dans les instructions. • Commencer a charger les tablettes et tiroirs à partir du bas et finir au haut. Placer les objets les plus lourds sur les tablettes inférieures ou dans les tiroirs inférieurs.
• Il est dangereux de placer des téléviseurs sur des meubles que ne sont pas prévus à cet effet.	• Risque de blessures graves, voire mortelles. Les téléviseurs peuvent être particulièrement lourds. De plus, le poids et l'emplacement du tube image ont tendance à rendre les téléviseurs instables et enclins à tomber vers l'avant.	• Ce produit n'est pas destiné à supporter un téléviseur.

⚠ ADVERTENCIA

Por favor use el mobiliario correcta y seguramente. El mal uso puede causar riesgos de seguridad o daño a las unidades o artículos domésticos. ***Cuidadosamente lea la tabla a continuación.***

Esté alerto de:	Puede ocurrir:	Evitar el problema:
• Cajones o estantes sobrecargados.	• Un riesgo de lesiones. • El mobiliario inestable puede volcarse. • Los cajones o estantes sobrecargados pueden romperse.	• Nunca exceda los límites de peso indicados en las instrucciones. • Para cargar los estantes y cajones, comience al fondo y termine en la parte superior. Coloque los artículos más pesados sobre los estantes inferiores o en los cajones inferiores.
• Es peligroso colocar los televisores sobre muebles que no están diseñados para soportar un televisor.	• Un riesgo de lesiones o la muerte. Los televisores pueden ser muy pesados. Además, el peso y la ubicación del tubo de imagen tienden a causar la inestabilidad de televisores y son propensos a inclinarse hacia adelante.	• Este producto no está diseñado para soportar un televisor.

5-YEAR LIMITED WARRANTY

1. Sauder Woodworking Co. (Sauder®) provides limited warranty coverage to the original purchaser of this product for a period of five years from the date of purchase against defects in materials or workmanship of Sauder furniture components.
As used in this Warranty, "defect" means imperfections in components which substantially impair the utility of the product. This Warranty gives you specific legal rights, and you may also have other rights which vary from state to state.
2. There is no warranty coverage for defects or conditions that result from the failure to follow product assembly instructions, information or warnings, misuse or abuse, intentional damage, fire, flood, alteration or modification of the product, or use of the product in a manner inconsistent with its intended use, nor any condition resulting from incorrect or inadequate maintenance, cleaning, or care. There is also no warranty coverage for rented products or any products purchased "used" or "as is", at a distress or going-out-of business sale, or from a liquidator.
3. As the exclusive remedy under this Warranty, Sauder will (at its sole option) repair, replace or refund the value of any defective furniture component. Sauder may require independent confirmation of the claimed defect and proof of purchase. Replacement parts will be warranted for only the remaining period of the original Warranty. SAUDER SHALL HAVE NO LIABILITY for ANY INCIDENTAL OR CONSEQUENTIAL DAMAGES OF ANY KIND and all such damages are EXCLUDED FROM THIS WARRANTY, such as loss of use, disassembly, transportation, labor or damage to property on or near the product. Some states do not allow the exclusion or limitation of incidental or consequential damages, so the above limitation or exclusion may not apply to you.
4. This Warranty applies only to warranted defects that first arise and are reported to Sauder within the warranty coverage period. The Warranty cannot be transferred to subsequent owners or users of the product, and it shall be immediately void in the event the product is resold, transferred, leased or rented to any third party or person other than the original purchaser.
5. THERE ARE NO OTHER WARRANTIES APPLICABLE TO THIS PRODUCT. Under the laws of certain states, there may be no implied warranties from Sauder and all implied warranties, INCLUDING ANY IMPLIED WARRANTY OF MERCHANTABILITY OR FITNESS FOR A PARTICULAR PURPOSE are disclaimed where allowed by law. TO THE EXTENT ANY IMPLIED WARRANTIES ARE APPLICABLE, ANY IMPLIED WARRANTIES, INCLUDING ANY IMPLIED WARRANTY OF MERCHANTABILITY OR FITNESS FOR A PARTICULAR PURPOSE, ARE LIMITED IN DURATION TO THE DURATION OF THIS EXPRESS WARRANTY or the minimum period allowed by law, whichever is shorter. Some states do not allow limitations on how long an implied Warranty lasts, so the above limitation may not apply to you.
6. For Warranty inquiries or claims, please visit our website www.sauder.com. You can also contact Sauder at 1.800.523.3987. Sauder may require Warranty claims to be submitted in writing to: Sauder Woodworking Co., 502 Middle Street, Archbold, OH 43502 USA. Please include your sales receipt or other proof of purchase and a specific description of the product defect.

GARANTIE LIMITÉE DE 5 ANS

1. Sauder Woodworking Co. (Sauder®) offre une couverture de garantie limitée à l'acheteur initial du présent produit pendant une période de cinq ans à compter de la date d'achat contre tout défaut de matériaux ou de fabrication des composantes de mobilier Sauder. Le mot « défaut », tel qu'il est utilisé sous les termes de la présente garantie, comprend les imperfections des pièces qui empêchent substantiellement l'utilisation du produit. La présente garantie vous donne des droits légaux spécifiques et il est possible que vous ayez des droits supplémentaires variant d'État en État ou de province en province.
2. La présente garantie ne saurait couvrir les défauts ou conditions qui surviendraient à la suite du non respect des instructions, informations ou mises en garde de montage, d'une mauvaise utilisation ou d'un abus, d'un dommage intentionnel, d'un incendie, d'une inondation, d'une altération ou modification du produit, d'une utilisation du produit allant à l'encontre de son usage prévu, ni aucune condition résultant d'une maintenance, d'un nettoyage ou d'un entretien inappropriés ou inadéquats. De plus, il n'existe aucune garantie pour les produits loués ou tous les produits achetés « d'occasion » ou « en l'état », dans le cadre d'une vente aux enchères ou de solde pour cessation de commerce, ou auprès d'un liquidateur.
3. En tant que recours exclusif en vertu de la présente garantie, Sauder réparera, remplacera ou rembourser (sur sa seule décision) la valeur de toute composante de mobilier défectueuse. Sauder peut exiger une confirmation indépendante du défaut revendiqué ainsi qu'une preuve d'achat. Les pièces de rechange seront garanties uniquement pendant la période restante de la garantie originale. SAUDER NE SERA EN AUCUN CAS RESPONSABLE de TOUT DOMMAGE ACCESSOIRE OU CONSÉCUTIF DE TOUTE SORTE et lesdits dommages sont EXCLUS DE LA PRÉSENTE GARANTIE, à savoir perte d'utilisation, démontage, transport, main d'œuvre ou dommages matériels sur ou à proximité du produit. Certains États ou provinces ne permettant pas l'exclusion ou la limite aux responsabilités pour dommages accidentels ou consécutifs, la limite ou l'exclusion ci -dessus peut ne pas être applicable.
4. La présente garantie ne s'applique qu'aux défauts garantis qui se produisent pour la première fois et qui sont signalés à Sauder dans les limites de couverture de la garantie. La garantie ne peut pas être transférée à des propriétaires ou utilisateurs subséquents du produit, et sera immédiatement invalidée dans le cas où le produit est revendu, transféré, loué sous bail ou loué à une tierce partie ou personne autre que l'acheteur original.
5. IL N'EXISTE AUCUNE AUTRE GARANTIE EN VIGUEUR POUR LE PRÉSENT PRODUIT. En vertu des lois de certains États ou provinces, il ne peut y avoir de garanties implicites de la part de Sauder et toutes les garanties implicites, Y COMPRIS TOUTE GARANTIE IMPLICITE DE COMMERCIABILITÉ OU D'ADAPTATION À UN USAGE PARTICULIER sont déclinées partout où la loi l'autorise. DANS LA MESURE OÙ TOUTE GARANTIE IMPLICITE EST APPLICABLE, TOUTE GARANTIE IMPLICITE, Y COMPRIS TOUTE GARANTIE DE COMMERCIABILITÉ OU D'ADAPTATION À UN USAGE PARTICULIER, EST LIMITÉE À LA DURÉE DE LA PRÉSENTE GARANTIE EXPRESSE ou à la période minimum autorisée par la loi, la période la plus courte étant retenue. Certains États ne permettant pas que des limites soient imposées quant à la durée d'une garantie implicite, la limite ci-dessus peut donc ne pas être applicable.
6. Pour toute question concernant la garantie ou toute demande de réclamation, consulter le site Web www.sauder.com. Il est également possible de contacter Sauder en composant le 1.800.523.3987. Sauder peut exiger de soumettre les demandes de réclamation sous garantie par écrit à : Sauder Woodworking Co., 502 Middle Street, Archbold, OH 43502 USA. Veuillez joindre votre ticket de caisse ou toute autre preuve d'achat ainsi qu'une description spécifique du défaut de produit.

GARANTÍA LIMITADA DE 5 AÑOS

1. Sauder Woodworking Co. (Sauder®) provee cobertura de garantía limitada al comprador original de este producto por un período de cinco años, a partir de la fecha de compra, contra defectos en los materiales o de mano de obra en los componentes de muebles Sauder. Como es utilizado en esta Garantía, "defecto" significa imperfecciones en los componentes que de manera fundamental afecta la utilidad del producto. Esta Garantía le permite a usted ciertos derechos legales, y usted también podría poseer otros derechos adicionales, los cuales varían de estado a estado.
2. No hay cobertura de garantía para defectos o estados que resulten del incumplimiento en seguir las instrucciones, la información o las advertencias sobre el ensamblaje del producto; del uso incorrecto o maltrato, del daño intencional, incendio, inundación, cambio o modificación del producto; o de la utilización del producto de manera contradictoria con el uso para el cual fue fabricado, ni por ningún estado que resulte del mantenimiento, limpieza o cuidado incorrecto o inadecuado. Tampoco no hay cobertura de garantía para los productos rentados o para cualesquiera productos comprados "de uso" o "como está", en una venta de bienes embargados o en una venta por salirse del negocio, o comprados a un liquidador.
3. Como un recurso exclusivo bajo esta Garantía, Sauder (sólo a su opción) reparará, reemplazará o reembolsará el valor de cualquier componente defectuoso de mueble. Sauder puede requerir una confirmación independiente de un defecto reclamado y una prueba de compra. Las piezas de repuesto serán garantizadas solamente por el período de tiempo que queda de la Garantía original. SAUDER NO TENDRÁ RESPONSABILIDAD por NINGÚN DAÑO INCIDENTAL O CONSECUENTE DE NINGÚN TIPO y todos dichos daños SE EXCLUYEN DE ESTA GARANTÍA, tales como pérdida de uso, desensamblaje, transportación, trabajo o daño a la propiedad en o cerca del producto. Algunos estados no permiten la exclusión o limitación de daños incidentales o consecuentes, en tales instancias la limitación o exclusión antes mencionada podría no ser aplicable a usted.
4. Esta Garantía sólo es aplicable a defectos garantizados que primeramente surjan y se informen a Sauder dentro del período de cobertura de garantía. La Garantía no puede ser transferida a propietarios o usuarios subsiguientes del producto, y ésta será inmediatamente invalidada en el caso que el producto sea revendido, transferido, arrendado o rentado a cualquier tercero u otra persona que no sea el comprador original.
5. NO HAY OTRA GARANTÍA APLICABLE A ESTE PRODUCTO. Bajo las leyes de ciertos estados, pueden no haber garantías implícitas de Sauder y se hace renuncia de responsabilidad de todas las garantías implícitas donde lo permita la ley, INCLUYENDO CUALQUIER GARANTÍA IMPLÍCITA DE MERCANTIBILIDAD O DE APTITUD PARA UN PROPÓSITO EN PARTICULAR. EN LA MEDIDA CUALQUIER GARANTÍA IMPLÍCITA ES APLICABLE, CUALESQUIERA GARANTÍAS IMPLÍCITAS, INCLUYENDO AQUELLA DE MERCANTIBILIDAD O DE APTITUD PARA UN PROPÓSITO EN PARTICULAR, SE LIMITAN EN DURACIÓN HASTA LA DURACIÓN DE ESTA GARANTÍA IMPLÍCITA o hasta el periodo mínimo permitido por la ley, la que sea más corta. Algunos estados no permiten limitaciones en cuanto a la duración de una garantía implícita, por eso la limitación arriba citada pueda no ser aplicable a usted.
6. Para solicitud de información o reclamación de Garantía, por favor, visite nuestro sitio Web www.sauder.com. Usted también puede contactar a Sauder llamando al 1.800.523.3987. Sauder puede solicitar que las reclamaciones sean presentadas por escrito a: Sauder Woodworking Co., 502 Middle Street, Archbold, OH 43502 USA. Por favor incluya su recibo de venta u otra prueba de compra y una descripción detallada del defecto del producto.

Dear Valued Customer:

Thanks so much for choosing Sauder® furniture. I hope the purchase and assembly process was a positive experience and you feel good about the furniture you just built. If you need assistance or want to learn more, please contact our award-winning, Ohio-based customer service team at 800-523-3987 or Sauder.com.

My grandfather, Erie Sauder, founded the company in 1934 and later invented and patented the first commercially successful ready-to-assemble tables. We strive to hold true to his core values of innovation, integrity, servanthood and stewardship.

Sauder products are made with environmentally responsible materials and world-class manufacturing processes. Our 2,000+ dedicated employees in Archbold, Ohio, along with our global manufacturing partners, are committed to providing you furniture with great value, style and quality.

From our family to you. Enjoy!

Kevin J. Sauder
President/CEO

Register your new product online

For immediate service, our website is available 24 hours per day, seven days per week, to order replacement parts, access assembly tips, register your product and view Sauder products. www.sauder.com

Customer Services in United States and Canada
Monday through Friday – 9 a.m. to 5:30 p.m. ET
(except holidays) 1-800-523-3987

So, how did it go?

Set a world record for speed? Feeling good about yourself? Nice. Get social with it on any of these quality share sites.

And don't forget to rate and review your piece at Sauder.com in the product detail page.

Children's Product Certificate

Model: 421885 Night Stand

This product Complies with the following CPSC Regulations:

- Ban on Lead Containing Paint (16CFR 1303)
- Lead in Children's Metal Products 15 USC 1278a
- Lead in Non-Metal Children's Products 15 USC 1278a
- Sharp Point in Toys and Other Articles Intended for Children Under 8. (16CFR 1500.48)
- Sharp Metal or Glass Edge in Toys and Other Articles Intended for Use by Children Under 8. (16 CFR 1500.49)
- Tracking Labels (Section 103(a) – CPSIA-2008)

Manufactured by:
Sauder Woodworking Company
502 Middle Street
Archbold, Ohio 43502
(419) 446-2711

Compliance Records Contact:
A.L. Kruse, Product Safety Manager
Sauder Woodworking Company
502 Middle Street
Archbold, Ohio 43502
(419) 446-3256 akruse@sauder.com

Third-Party Test Laboratory:
Consumer Testing Laboratories, Inc.
611 Dream Valley Road
Rogers, AR 72756

Test Date(s): July 13, 2017 - Report No. ARHL0568533

Date of Manufacture: _____

SAUDER®

Made in USA
with U.S. and imported materials